Gorgiel ... w ciepłej atmosferze

SMART

Na zdjęciu
Zasilanie: zawór termostatyczny uniwersalny
Kolor: Chrom

Komplet zawiera:
Zawór kątowy termostatyczny ½"
Zawór kątowy odcinający ½"

Lp.	Typ	Kod koloru	Kolor	Indeks
1.	SMART	[15]	CHROM	2207011086

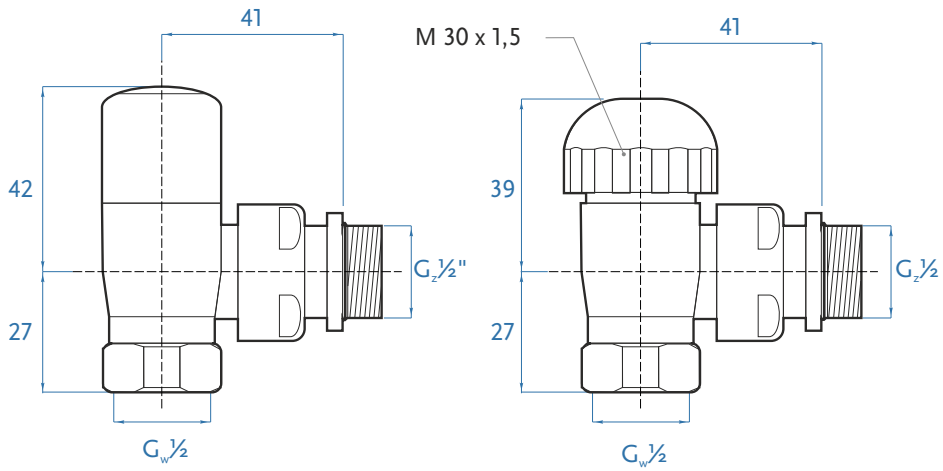

Dostępne kolory:

Chrom

POLECAMY

ADAPTERY

Typ	Rozmiar	Wykończenie	Indeks
ADAPTER PEX	16 x 2 x ¾"	NIKLOWANY	2207011121
ADAPTER MIEDŹ	15 x ¾"	CHROM	2207011124
ADAPTER MIEDŹ	15 x ¾"	NIKLOWANY	2207011122
RURA CENTRYCZNA	½" GZ x 15 x 150	CHROM	2207011125

Lp.	Typ	Kod koloru	Kolor	INDEKS
1.	Głowica termostatyczna	[01]	biały	2207011083
5.	Głowica termostatyczna	[15]	chrom	2207011084

Polecany do grzejników:

Standard line
AE, Książe, Turkus, Wezyr, Baron, Oceania, Oaza, AK-DR

Premium line
Seria Altus, Iberis, seria Cezar, seria Mars, Angu, Recta, Nadir DR, Zenith W, Zenith DR/P, seria Rubin, Lord, Gerona

PODZIAŁKA NA POKRĘTLE

Ustawienie		1	2	3	4	5	6
Temperatura (°C)	8	12	16	20	24	28	30

*pozostałe kolory nie wymienione w ulotce na zapytanie - czas realizacji 30 dni

Gorgiel ... w ciepłej atmosferze